Robinet de bain romain 4 morceaux avec douchette

ED12LXX

Spécifications

Descriptions

- Entrée d'eau ½" mâle NPT ou soudée
- Cartouche de céramique
- Laiton massif
- Douchette 1 jet

Couleurs disponibles

- C : Chrome
- BN : Nickel brossé (PVS)

Débits

- Débit 41.5 L/min, 11 gpm (US) 60psi

Cartouches

- Chaude: #401-079
- Froide: #401-080

Certifications

- ASME A112.18.1
- CSA B125.1
- Approbation CMR248

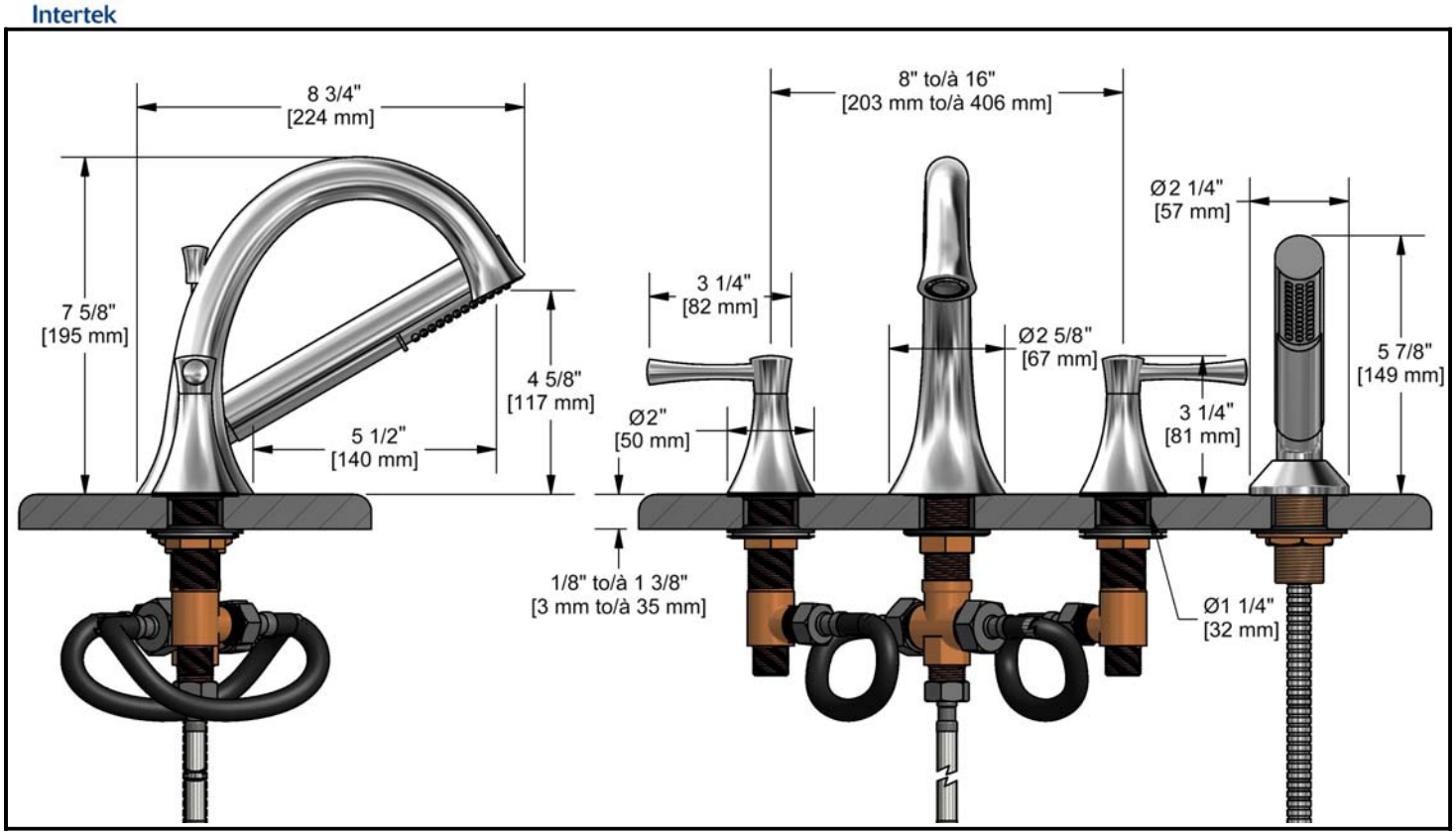

Les dimensions, les modèles et les finis présentés peuvent différer.

Garantie

Les produits Riobel inc. sont assortis d'une garantie à VIE limitée sur les pièces et les finis chrome, nickel brossé (PVS), or (PVS), nuit brossée (PVS) et nickel poli (PVS) à partir de la date d'achat contre tout vice de fabrication. Pour les autres finis, la garantie limitée est d'une durée d'un an.

Service à la clientèle

Ontario, Ouest Canadien : 888-287-5354 Québec, Maritimes, États-Unis : 866-473-8442