Riobel

780

Coude de raccordement avec contrôle de volume
Elbow supply with shut-off valve

Sortie d'eau
Water outlet

*Les dimensions, les modèles et les finis présentés peuvent différer. / Sizes, models and finishes may differ from those presented.
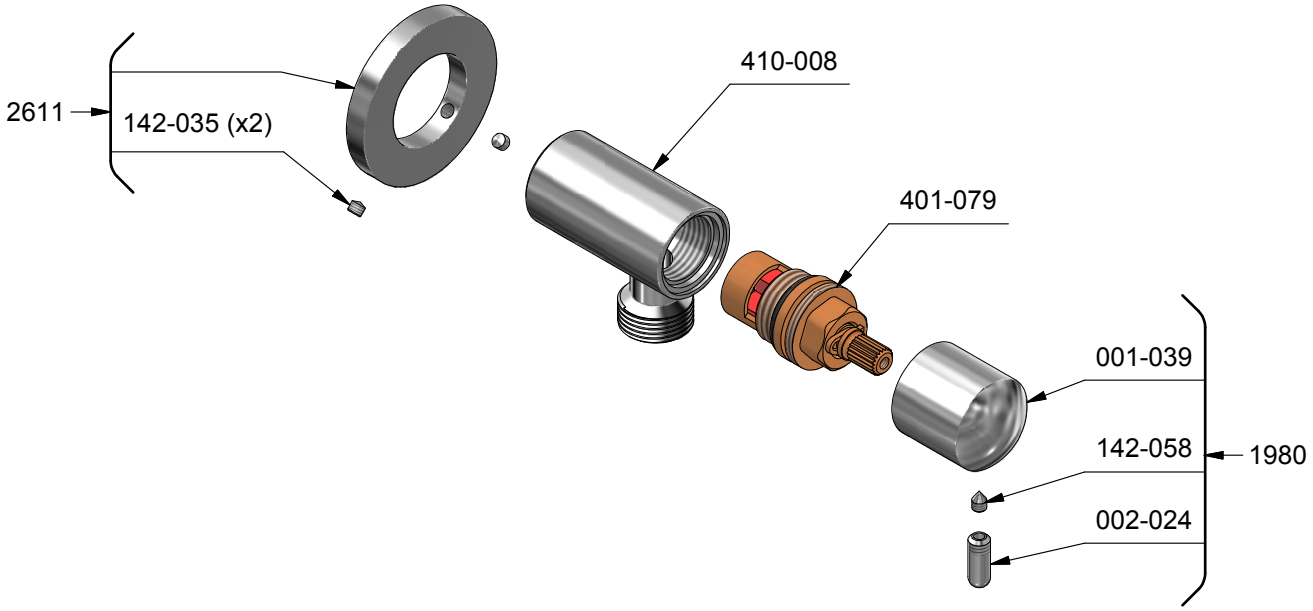
www.riobel.ca